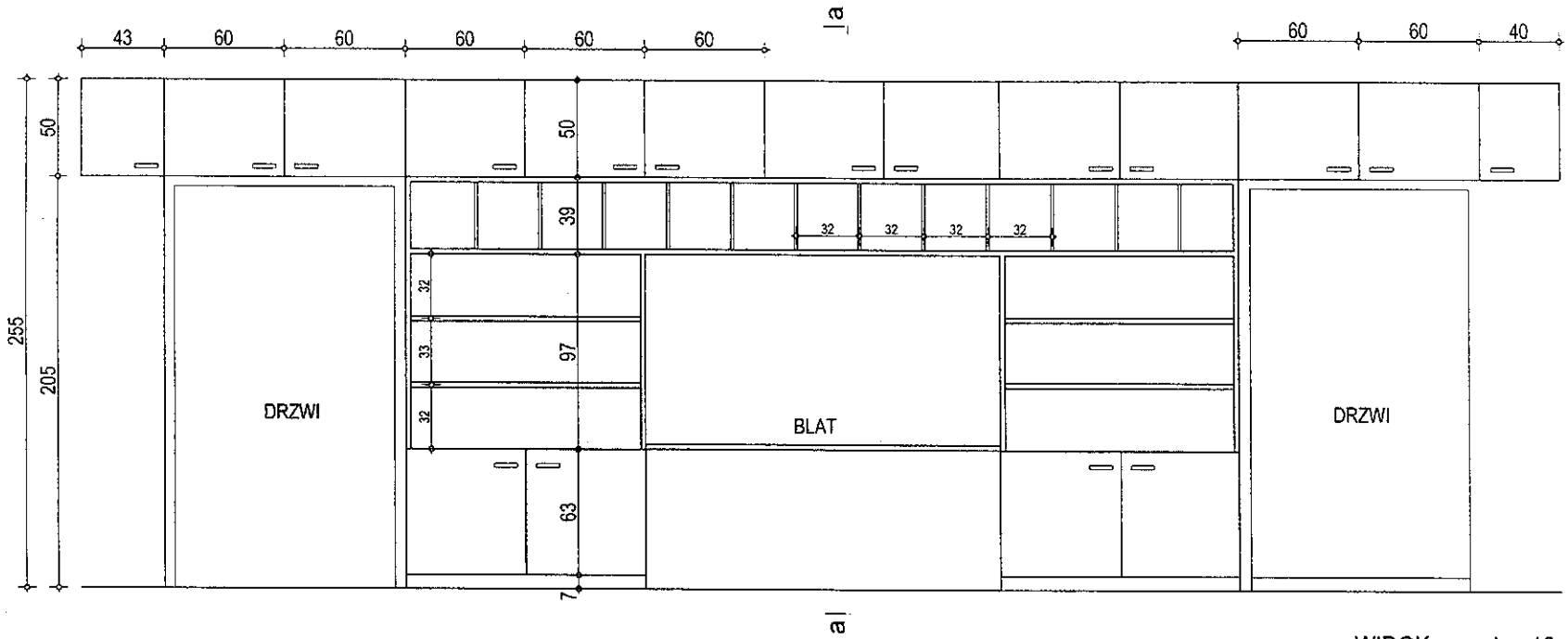

WIDOK - regał nr 10

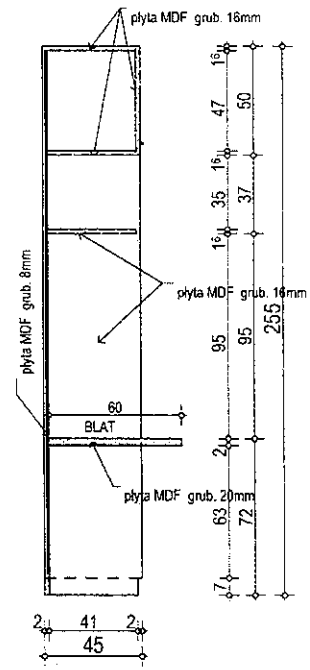

PRZEKRÓJ a-a

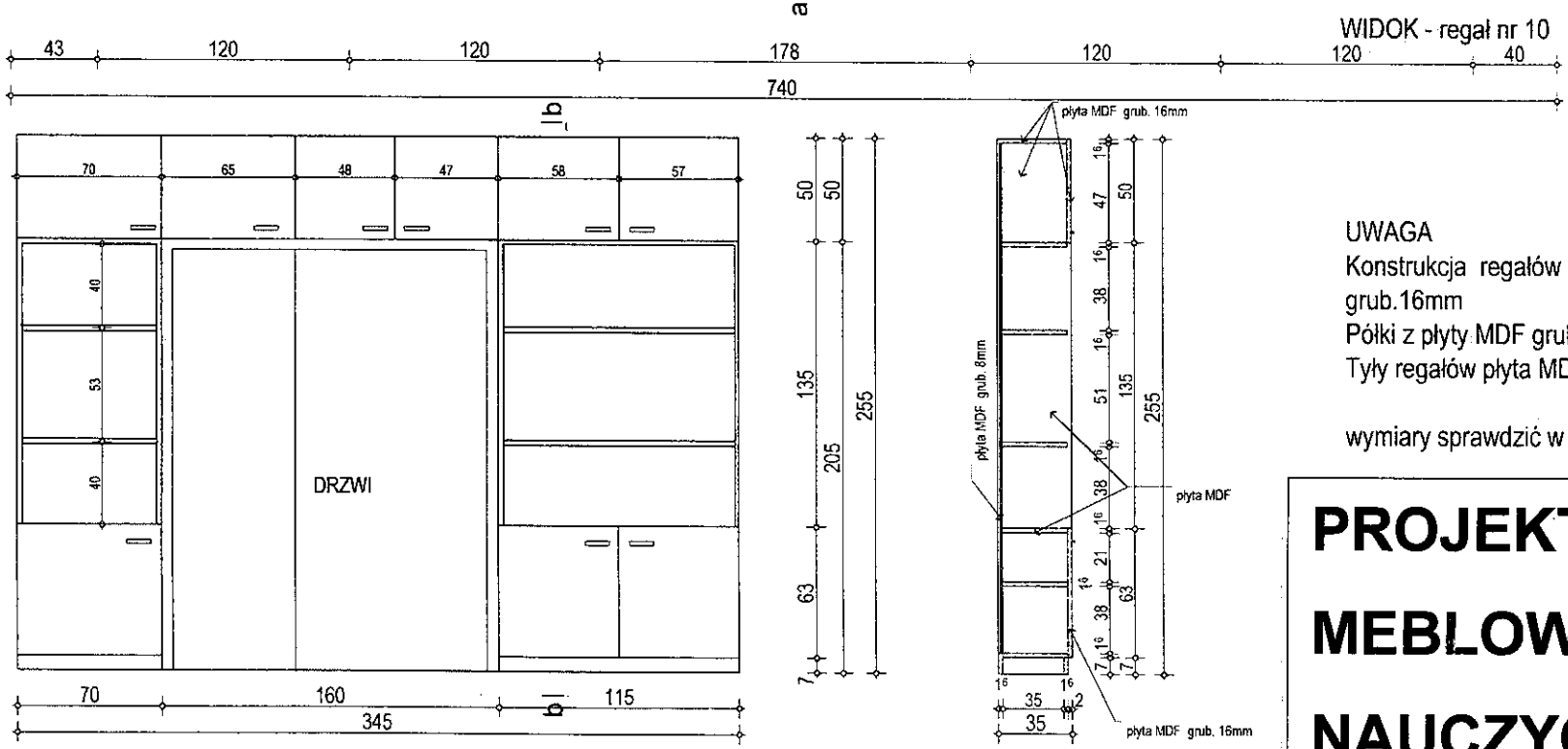

WIDOK - regał nr 11

PRZEKRÓJ b-b

UWAGA
Konstrukcja regałów z płyt meblowych MDF grub.16mm
Półki z płyty MDF grub. 16mm
Tyły regałów płyta MDF grub. 8mm

wymiary sprawdzić w naturze

PROJEKT ZABUDOWY MEBLOWEJ POKOJU NAUCZYCIELSKIEGO